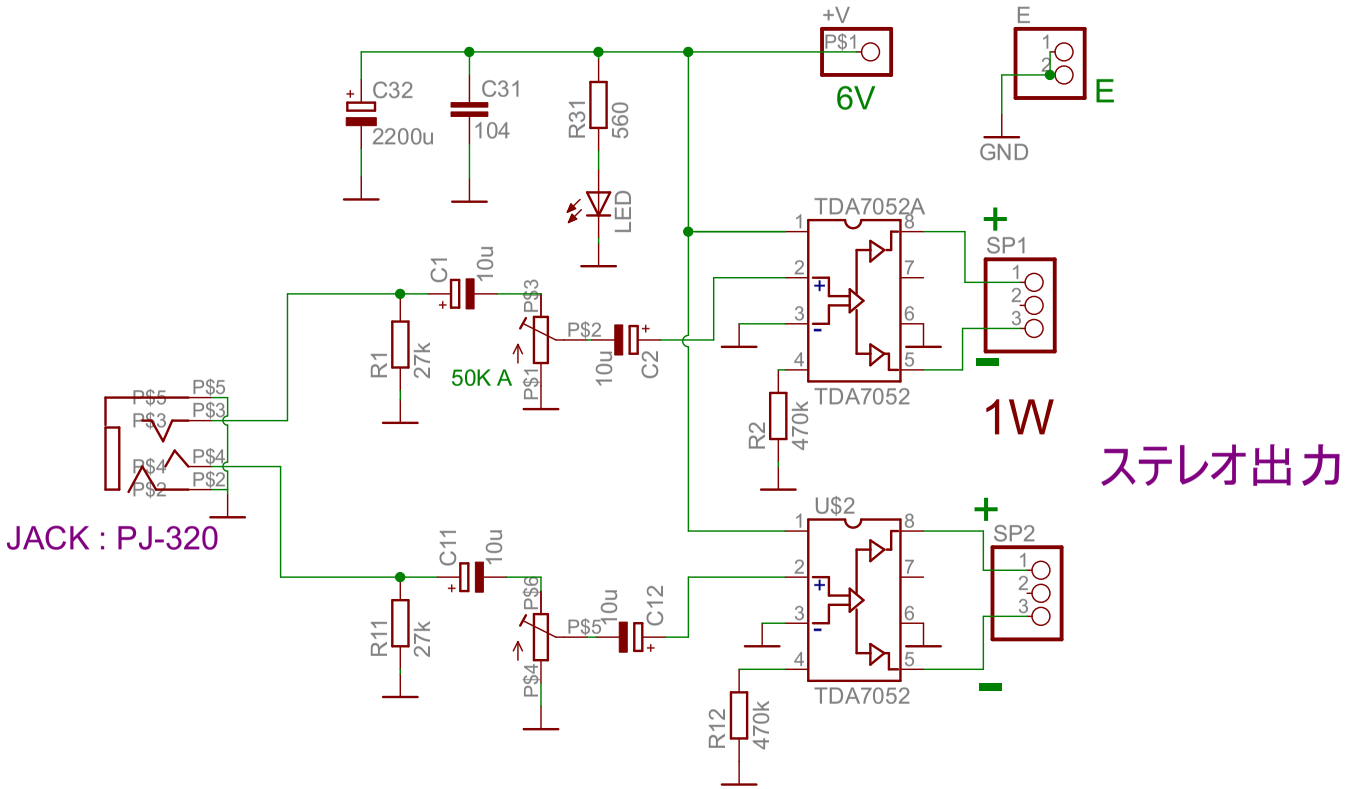TDA7052A AMP
RK-258: RADIO KITS IN JA