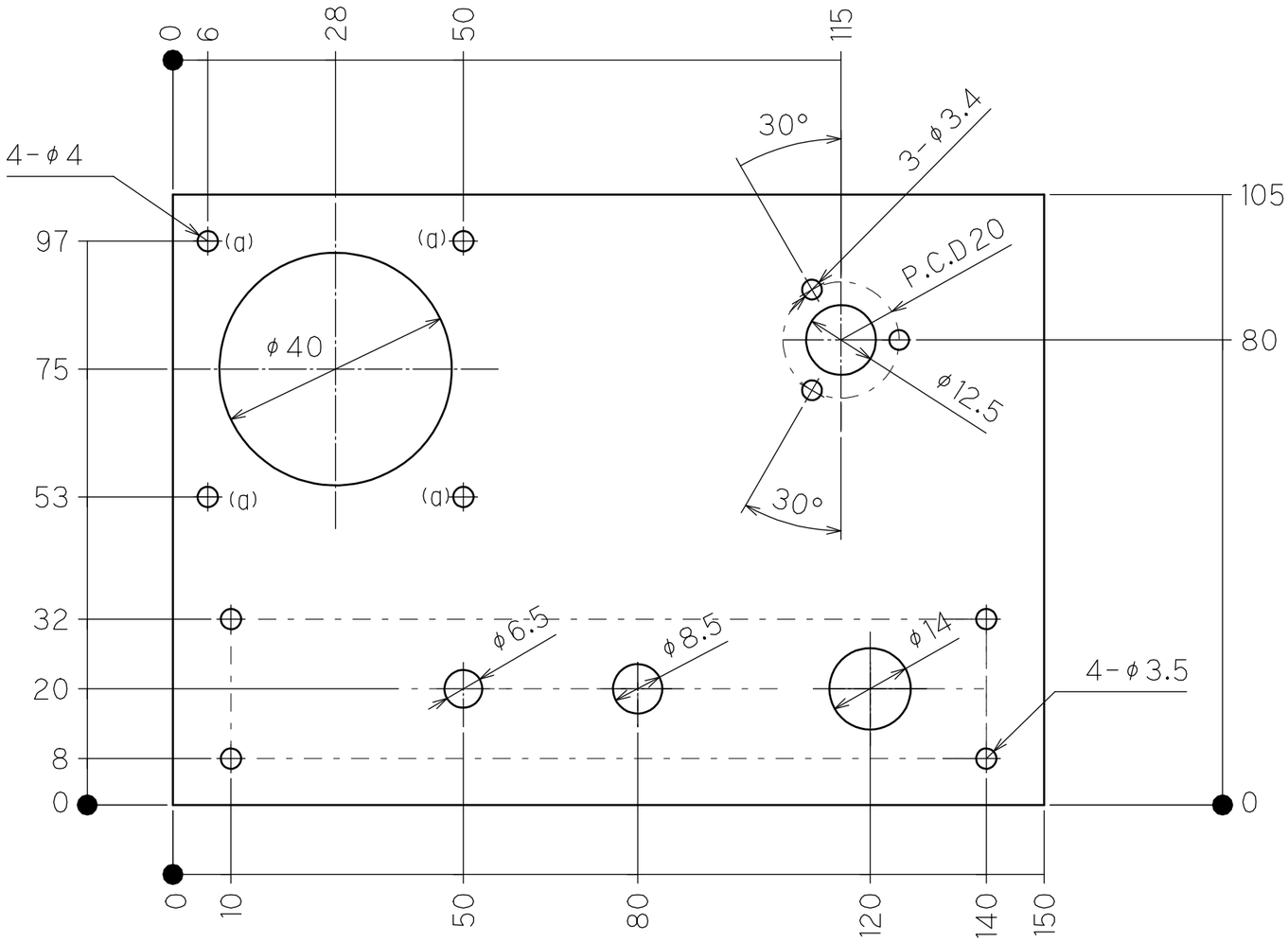

				尺度	表面処理	熱処理	材質	個数	機種名	
				1/1			アクリル	1	型式名	単球ラジオパネル
					製図年月日	設計	製図	検図	承認	部名
					22/aug/1	takinx	takinx			図名
符号	年月日	訂正記事	印							図番