designed by "RADIO KITS IN JA"

HF / VHF AM-trx (qrp)

RK-????

FCZ COIL as HF/VHF

LCは50MHz向けで記

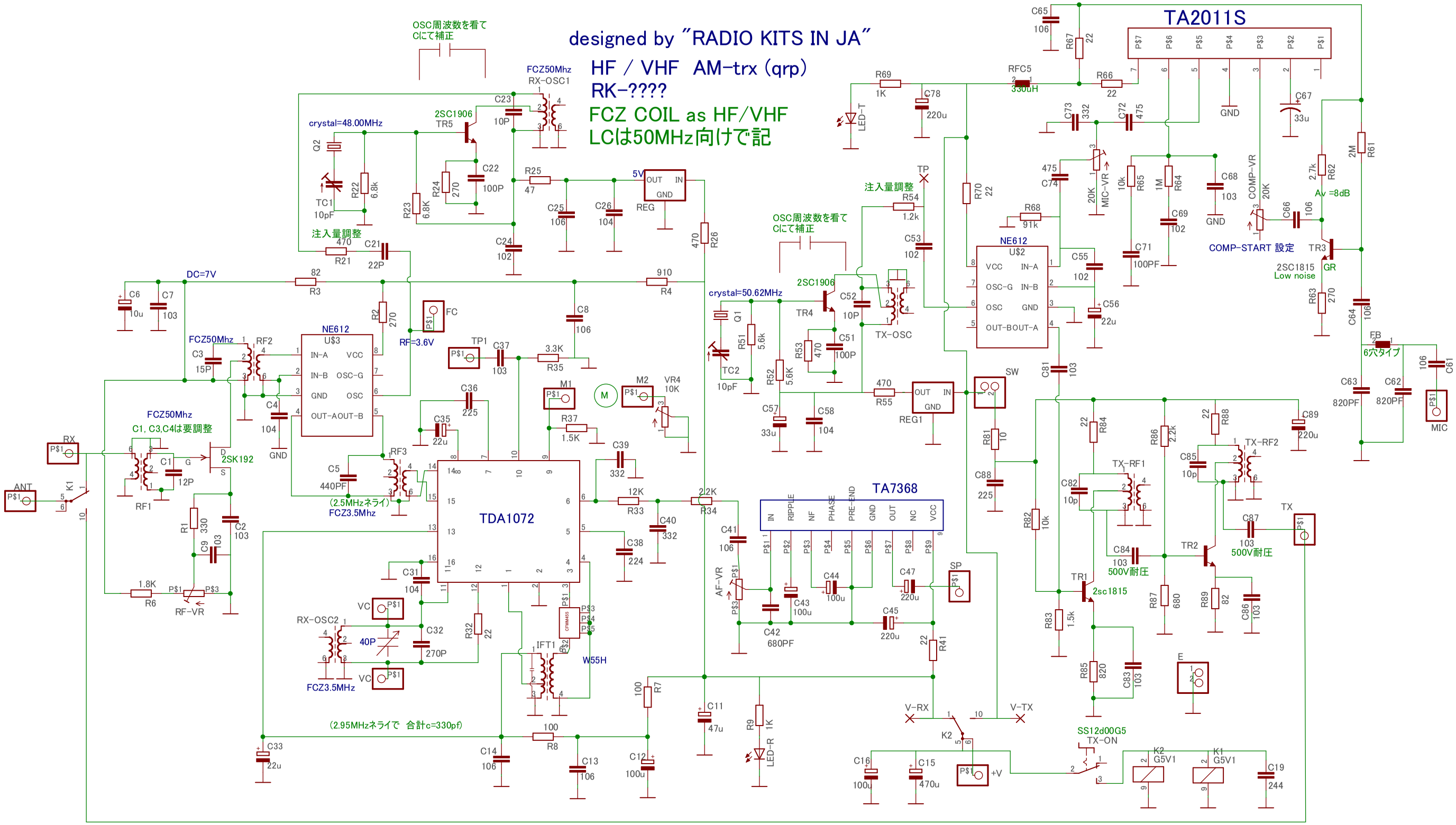

水晶振動子は回路提示し製造会社へ発注のこと

市場流通品採用時にはOSC周波数を看てCにて補正