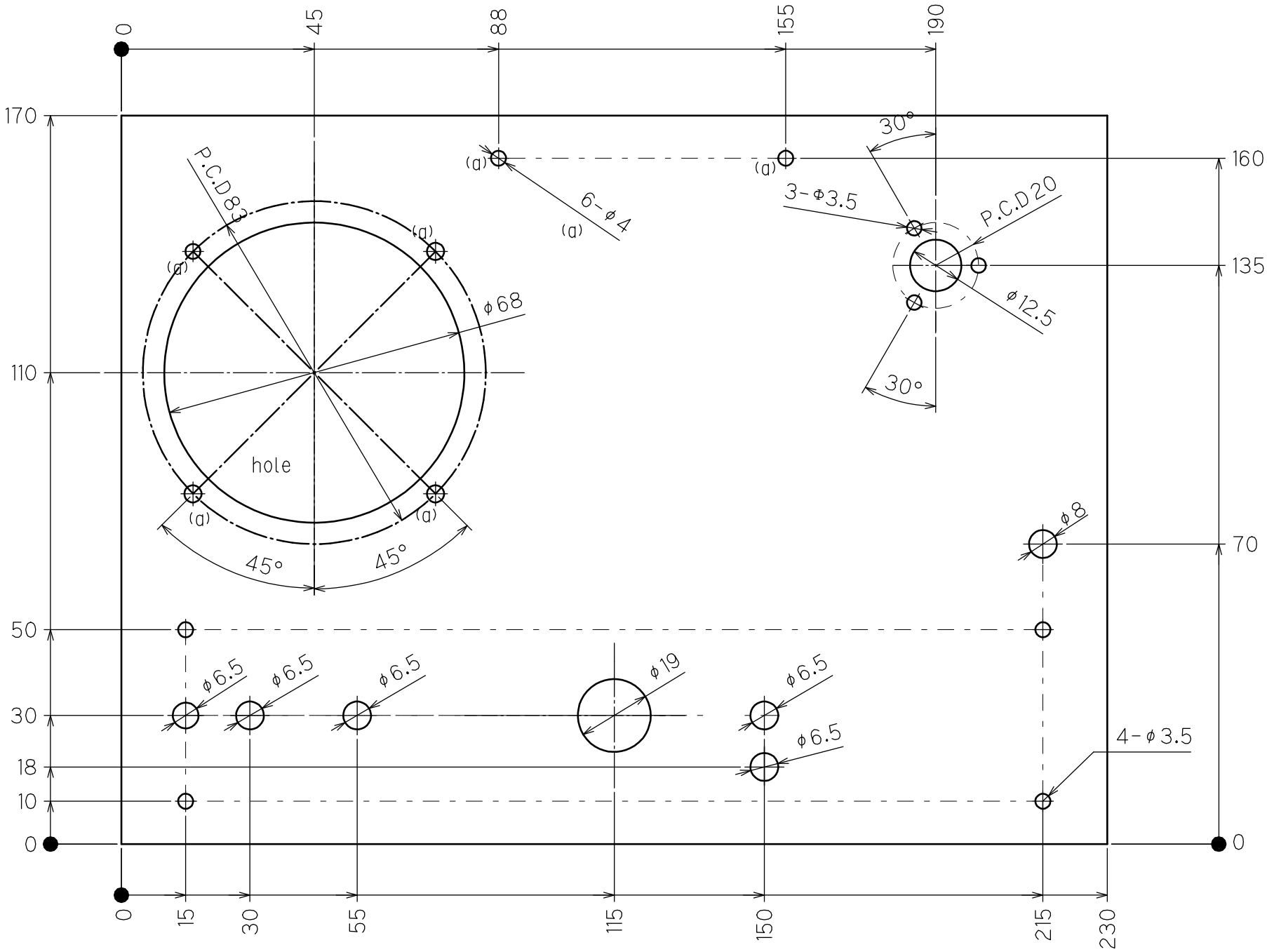

2023/May/10th　　アクリル　t3