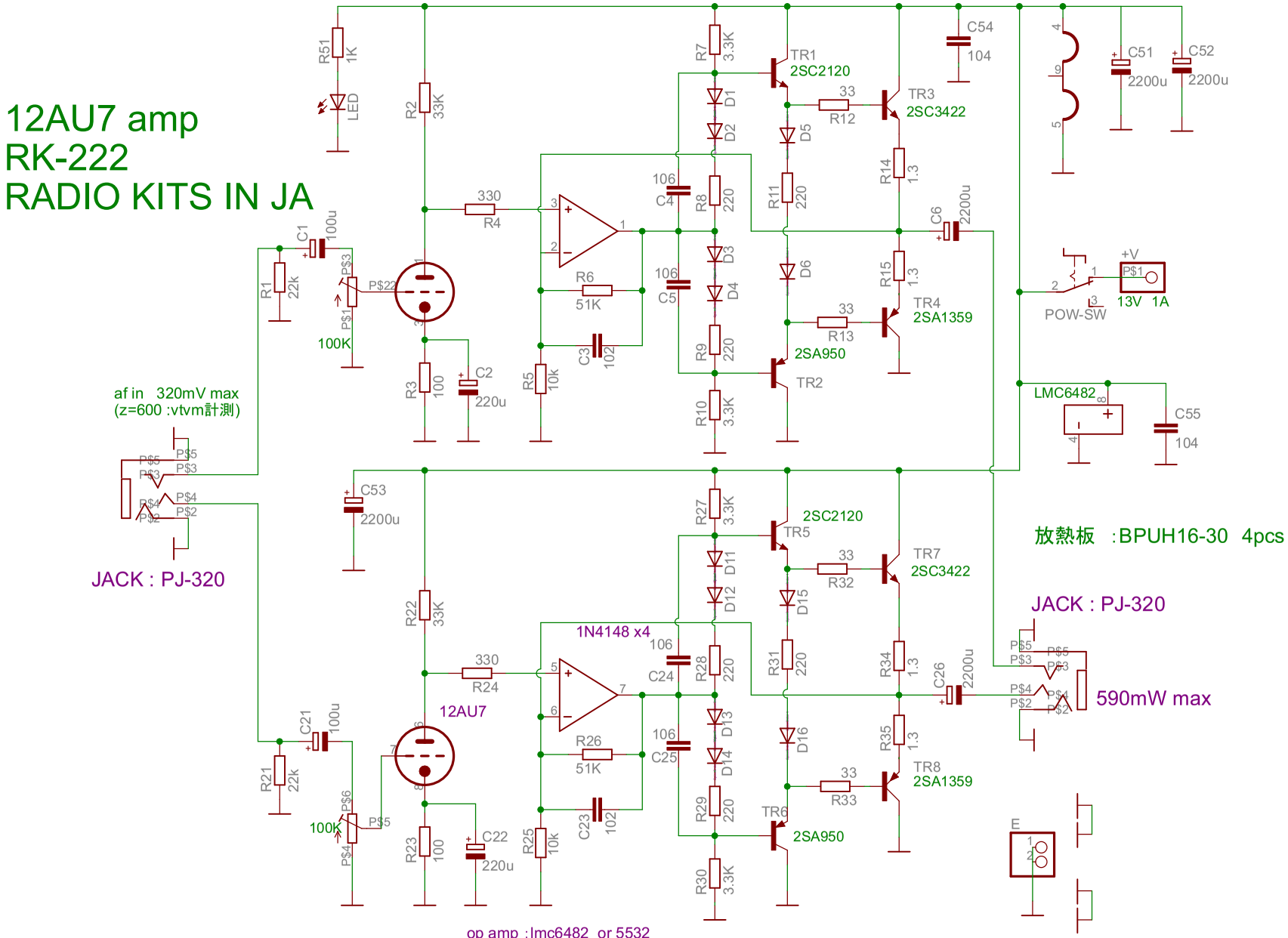

2023/04/23 9:36:32 D:\TOOL5\EAGLE-7.0.0\good-pcb\SEPP AMP\真空管\12au7 RK-222 放熱版\ていせいした\12au74.sch